00-000.06.03.03.15

6,3

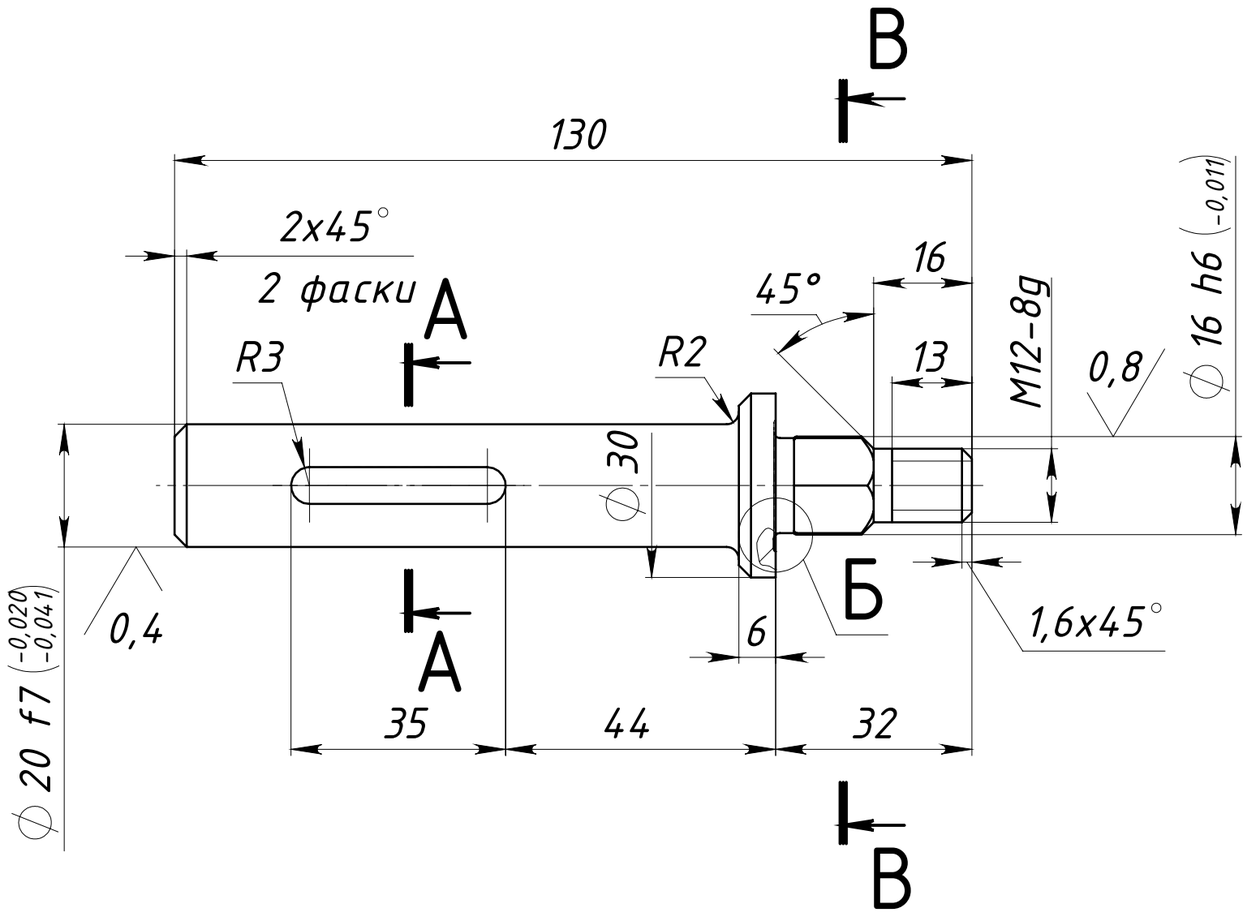

Б (5 : 1)

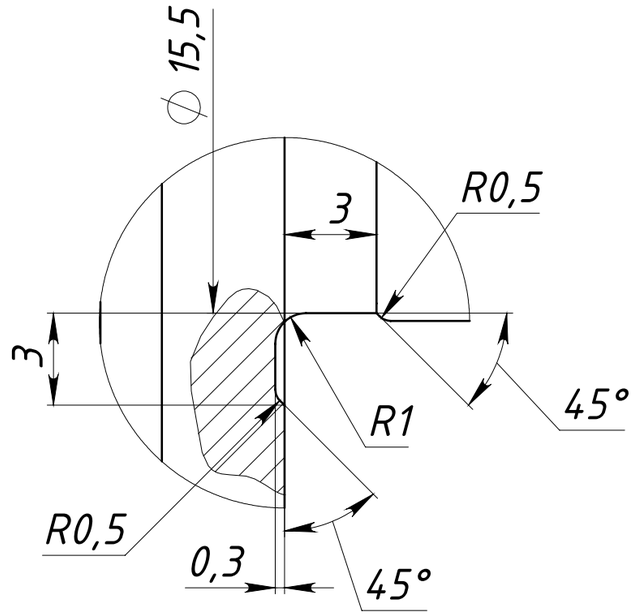

А-А

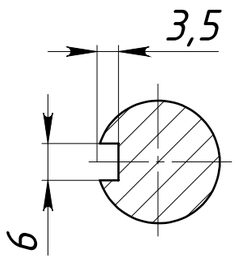

В-В (2 : 1)

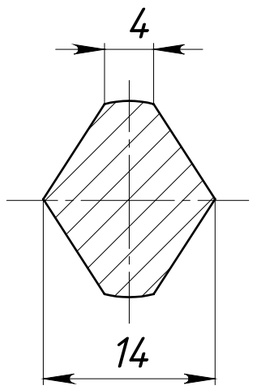

1. HRCэ 30..35.
2. H14, h14, ±IT14/2.

Изм.	Лист	№ докум.	Подп.	Дата	00-000.06.03.03.15		
Разраб.		Погодина		09.02.2016	Скалка	Лит.	Масса: 0.28 / Масштаб: 1:1
Пров.						Лист 1	Листов 1
Т.контр.							
Нач. КБ					Сталь 45 ГОСТ 1050-88	43604/1	
Н.контр.							
Утв.							

Перв. примен. | Справ. № | Подпись и дата | Инв. № дубл. | Взам. инв. № | Подпись и дата | Инв. № подл.

Скалка1 Копировал Формат А3