23.001

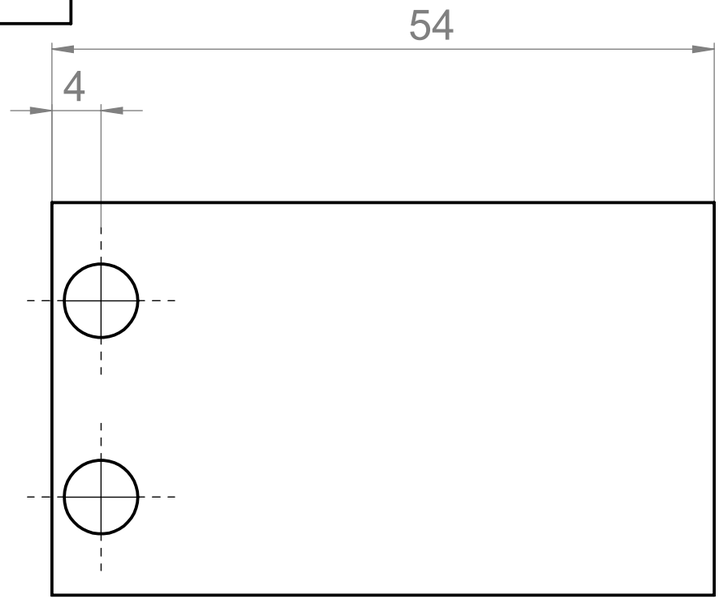

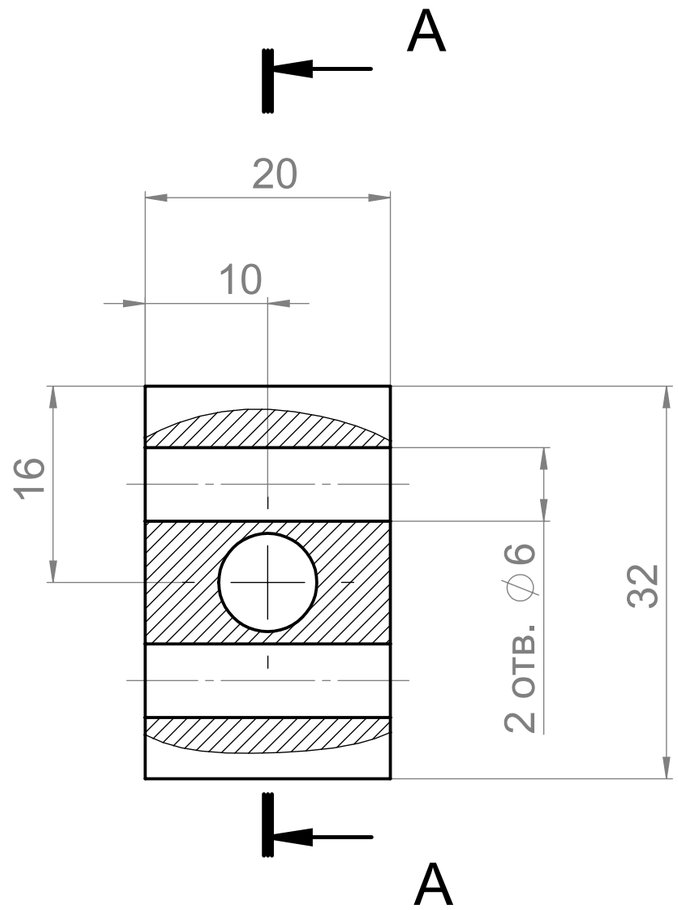

A-A

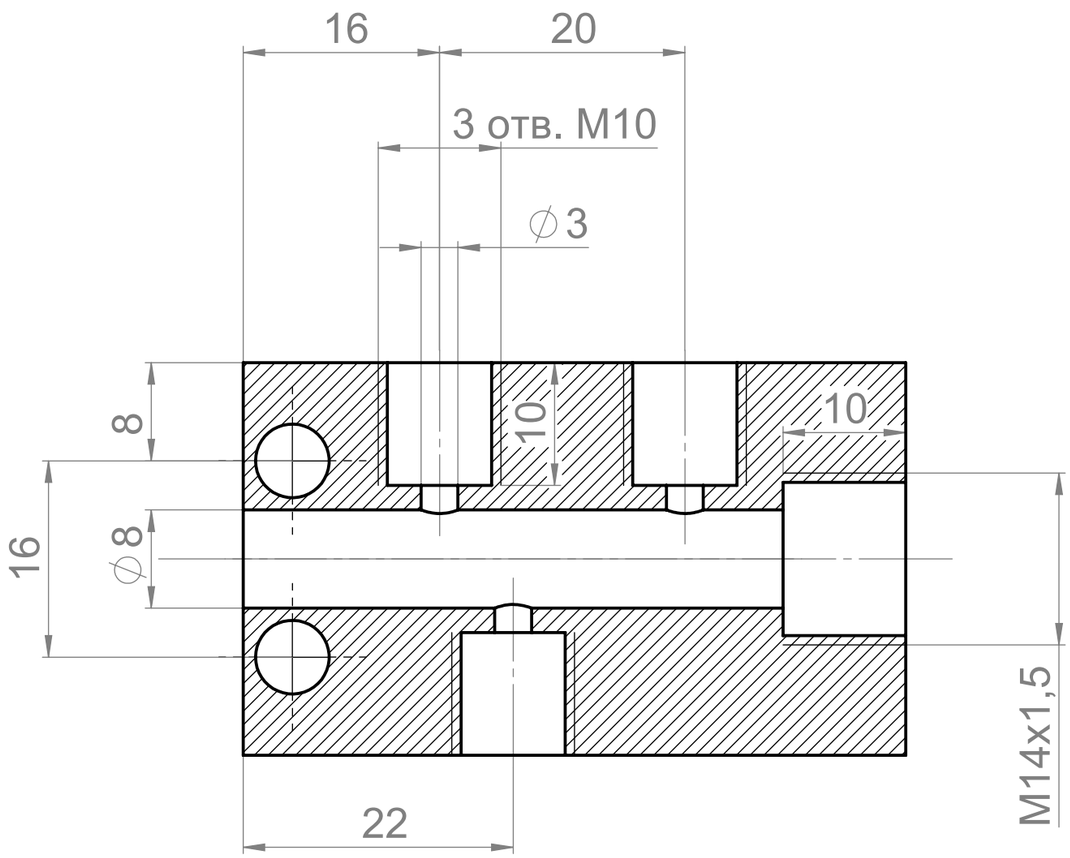

					23.001		
Изм.	Лист	№ докум.	Подп.	Дата	Корпус пневмо-распределителя	Лит.	Масса: 0.13 / Масштаб: 2:1
Разраб.		Черногорский				Лист	Листов 1
Пров.		Киюц					
Т. контр.					Сталь 15Х	63604/1	
Н. контр.							
Утв.							

Справ. №

Подп. и дата

Инв. № дубл.

Взам. инв. №

Подп. и дата

Инв. № подл.

Копировал

Формат А3