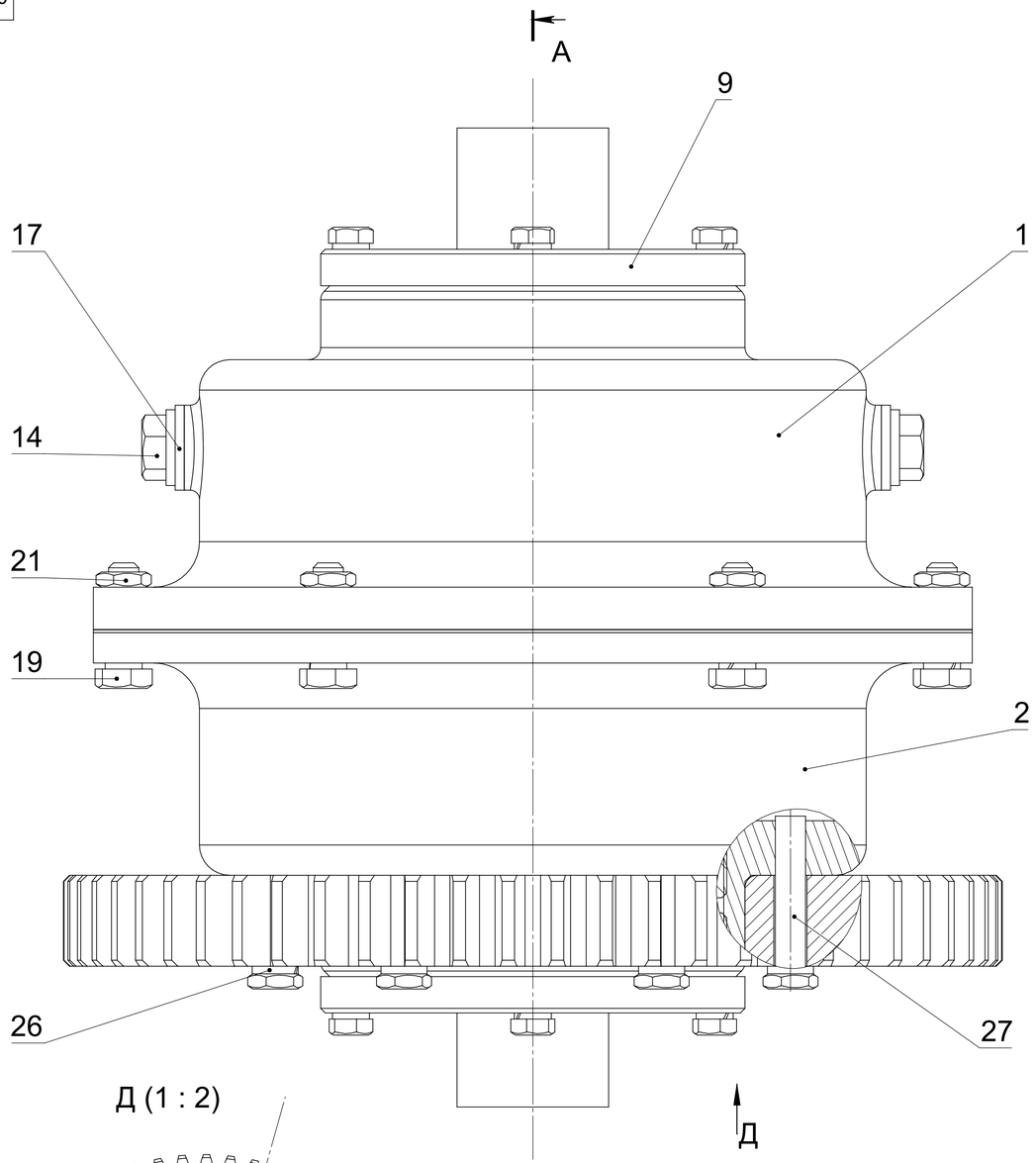

Д (1 : 2)

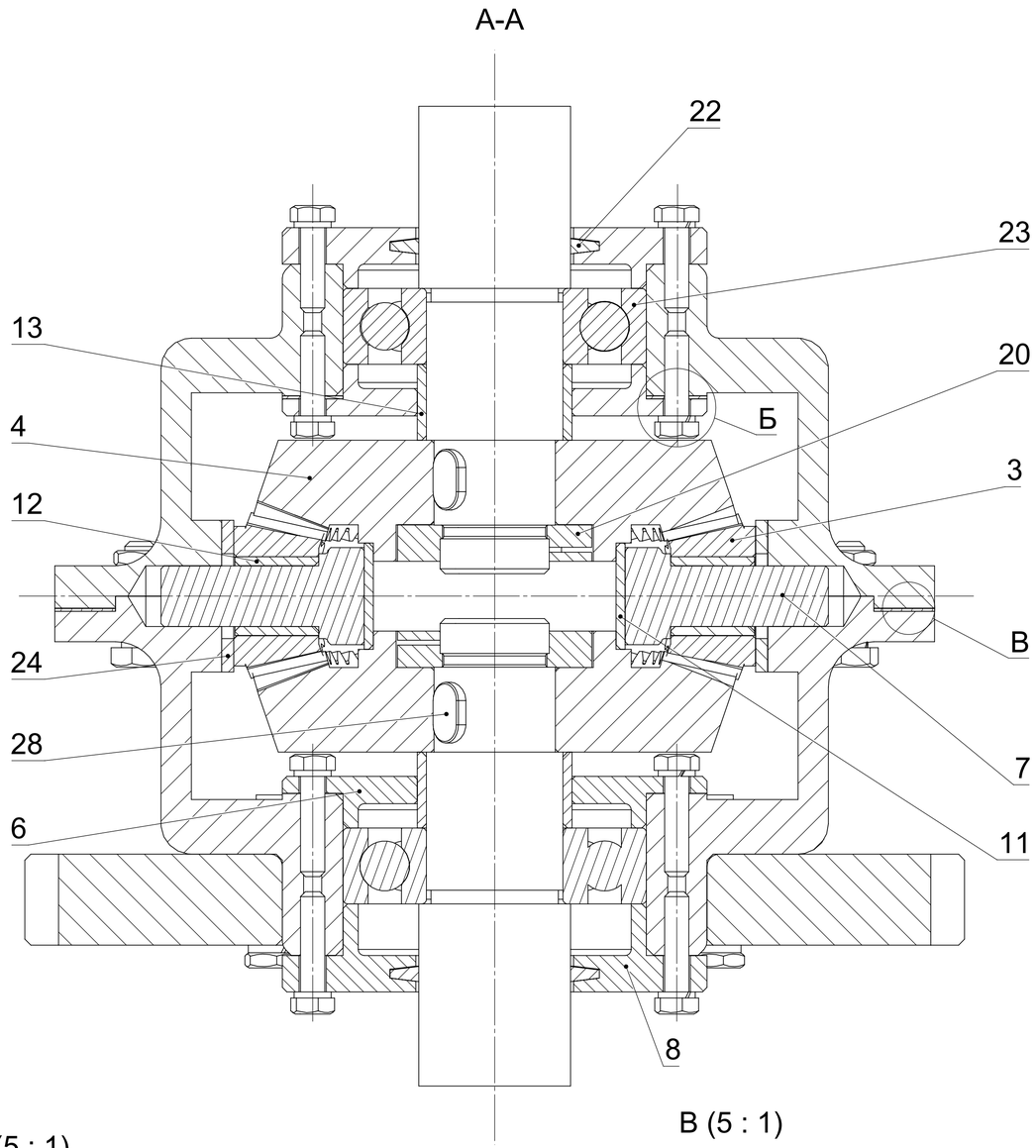

В (5 : 1)

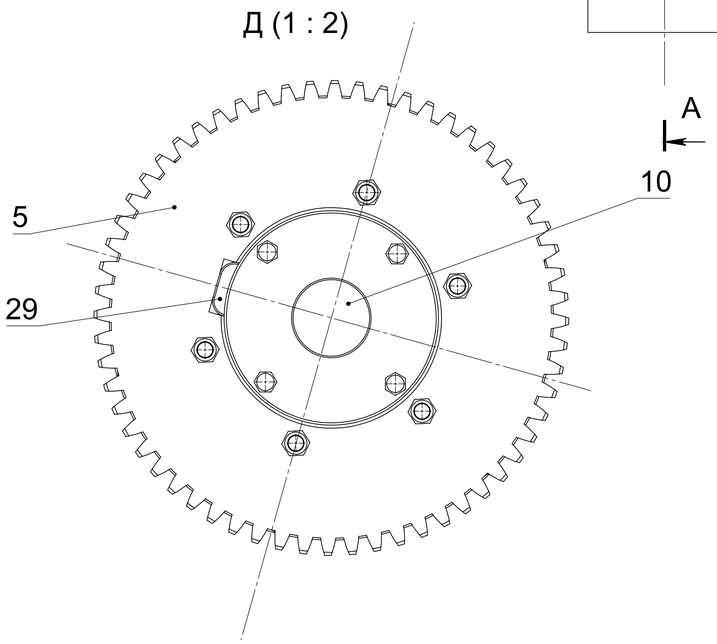

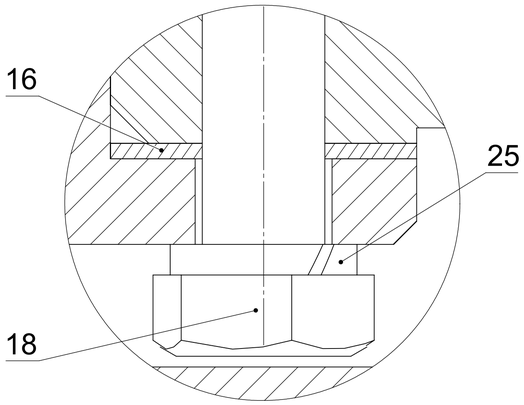

Б (5 : 1)

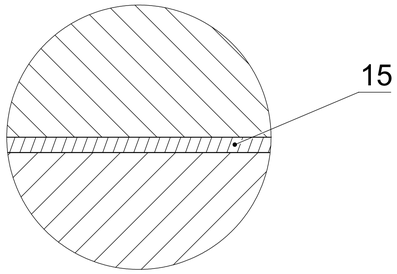

					00-000.06.21.21.00СБ			
Изм	Лист	№ докум.	Подп.	Дата	Дифференциал Сборочный чертеж	Лит.	Масса	Масштаб
Разраб.		Булдаков					57.90	1:1
Пров.		Киюц				Лист	Листов 1	
Т. контр.						43604/1		
Н. контр.								
Утв.								

Перв. примен. | Справ. № | Подп. и дата | Инв. № дубл. | Взам. инв. № | Подп. и дата | Инв. № подл.

Копировал | Формат А1

Формат	Зона	Поз.	Обозначение	Наименование	Кол.	Примечание
				Документация		
А1			00-000.06.21.21.00СБ	Сборочный чертеж		
				Детали		
		1	00-000.06.21.21.01	Корпус	1	
		2	00-000.06.21.21.02	Корпус	1	
		3	00-000.06.21.21.03	Шестерня	4	
		4	00-000.06.21.21.04	Колесо коническое	2	
		5	00-000.06.21.21.05	Колесо зубчатое	1	
		6	00-000.06.21.21.06	Крышка	2	
		7	00-000.06.21.21.07	Крестовина	1	
		8	00-000.06.21.21.08	Крышка	1	
		9	00-000.06.21.21.09	Крышка	1	
		10	00-000.06.21.21.10	Вал	2	
		11	00-000.06.21.21.11	Втулка	1	
		12	00-000.06.21.21.12	Втулка	4	
		13	00-000.06.21.21.13	Втулка	2	
		14	00-000.06.21.21.14	Пробка	2	
		15	00-000.06.21.21.15	Прокладка	1	
				Картон А-3		
				ГОСТ 9347-74		
				D=290, d=250		

Перв. примен.

Справ. №

Подп. и дата

Инв. № дубл.

Взам. инв. №

Подп. и дата

Инв. № подл.

Изм.	Лист	№ докум.	Подп.	Дата

00-000.06.21.21.00

Разраб.			
Пров.			
Н. контр.			
Утв.			

Дифференциал

Лит.	Лист	Листов
	1	3

43604/1

Копировал

Формат А4

Формат	Зона	Поз.	Обозначение	Наименование	Кол.	Приме-чание
		16	00-000.06.21.21.16	Прокладка	1	
				Картон А-3		
				ГОСТ 9347-74		
				D=140, d=100		
		17	00-000.06.21.21.17	Шайба	2	
				Паронит ПОН 3		
				ГОСТ 481-80		
				D=28, d=16		
				Стандартные изделия		
		18		Болт М8-8g х 35.36	16	
				ГОСТ 7798-70		
		19		Болт М10-8g х 35.36	6	
				ГОСТ 7798-70		
		20		Гайка 70003-0141	2	
				ГОСТ 12460-67		
		21		Гайка М10-7Н.5	12	
				ГОСТ 5916-70		
		22		Кольцо СГ66-49-6	2	
				ГОСТ 6418-81/ МН		
				180-61		
		23		Подшипник 309	2	
				ГОСТ 83388-75		
		24		Шайба 27.34	4	
				ГОСТ 11371-78		
		25		Шайба 8.65Г	16	
				ГОСТ 6402-70		
		26		Шайба 10.65Г	12	
				ГОСТ 6402-70		

Подп. и дата

Инв. № дубл.

Взам. инв. №

Подп. и дата

Инв. № подл.

Изм.	Лист	№ докум.	Подп.	Дата

00-000.06.21.21.00

Лист 2

Копировал Формат А4

Формат	Зона	Поз.	Обозначение	Наименование	Кол.	Примечание
		27		Шпилька М10х0,5-	6	
				6gх45		
				ГОСТ 22034-76		
		28		Шпонка 12х8х20	2	
				ГОСТ 2 3360-78		
		29		Шпонка 36х20х26	1	
				ГОСТ 2 3360-78		

Подп. и дата

Инв. № дубл.

Взам. инв. №

Подп. и дата

Инв. № подл.

Изм.	Лист	№ докум.	Подп.	Дата

00-000.06.21.21.00

Лист 3

Копировал Формат А4